UKŁAD WYDECHOWY GTM - ŚRODKOWA SEKCJA (Z-PIPE)
FORD MUSTANG GEN 6

KOD PRODUKTU: GTM.606.001.000.000

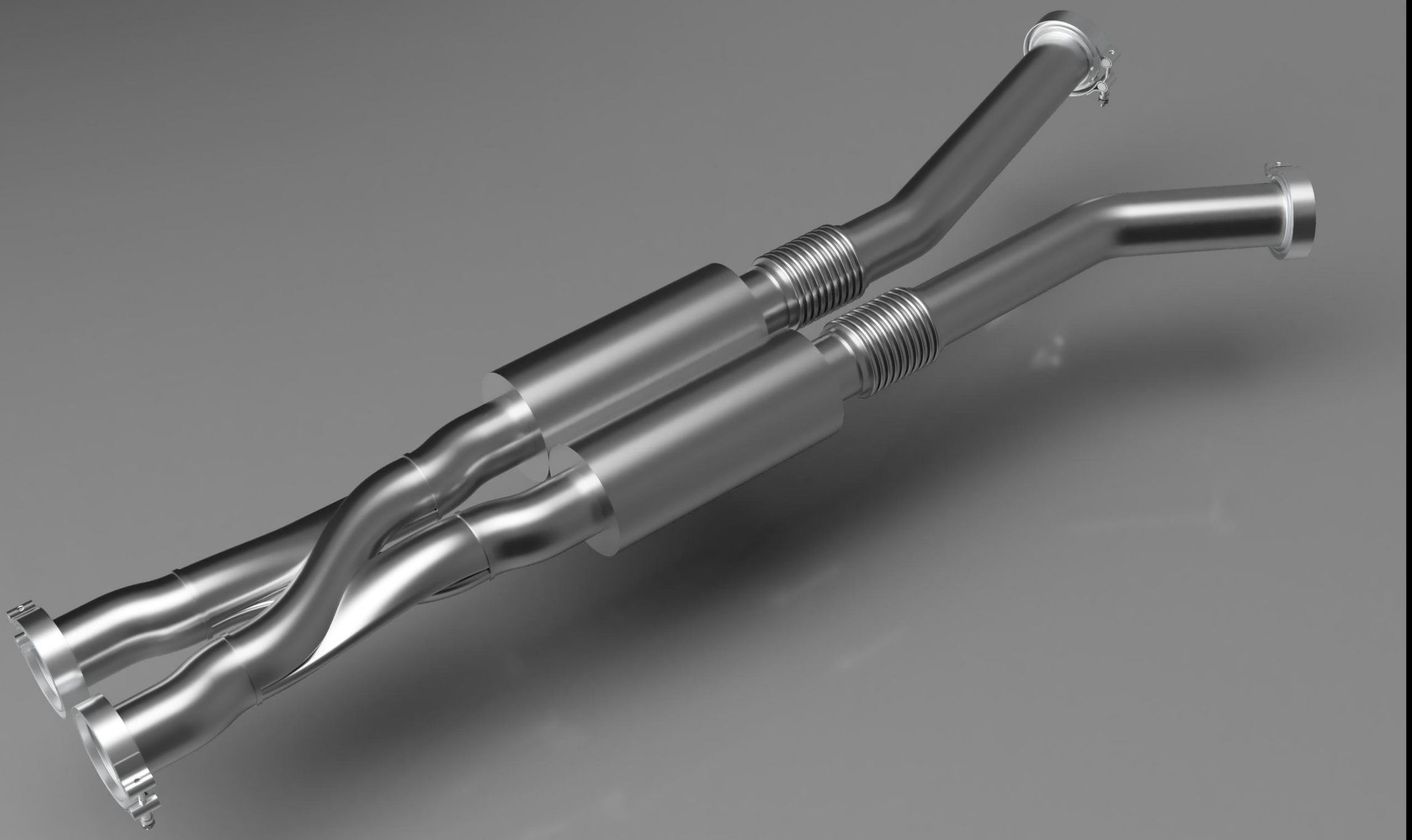

Sekcja środkowa GTM Z-Pipe została zaprojektowana jako samodzielny element modułowego układu wydechowego do Forda Mustanga Gen 6. Konstrukcja łączy układ Z-Pipe, tłumiki środkowe oraz łączniki elastyczne, tworząc kompletny moduł odpowiedzialny za kształtowanie przepływu spalin i charakteru dźwięku.

Geometria Z-Pipe została opracowana z myślą o sprawnym prowadzeniu spalin oraz uzyskaniu głębokiego, gardłowego brzmienia. Tłumiki środkowe pomagają kontrolować niepożądane rezonanse, a łączniki elastyczne ograniczają przenoszenie drgań i naprężeń powstających podczas pracy układu.

Sekcja wykonana jest ze stali nierdzewnej AISI 304L. Średnica przewodów wynosi 2,5 cala, co zapewnia odpowiedni przepływ, wysoką trwałość oraz odporność na warunki występujące podczas eksploatacji.

MODUŁOWA KONSTRUKCJA

UKŁAD Z-PIPE

GŁĘBOKIE, SPORTOWE BRZMIENIE

PRECYZYJNY PROJEKT 3D CAD

UKŁAD WYDECHOWY GTM - ŚRODKOWA SEKCJA (Z-PIPE)

FORD MUSTANG GEN 6

KOD PRODUKTU: GTM.606.001.000.000

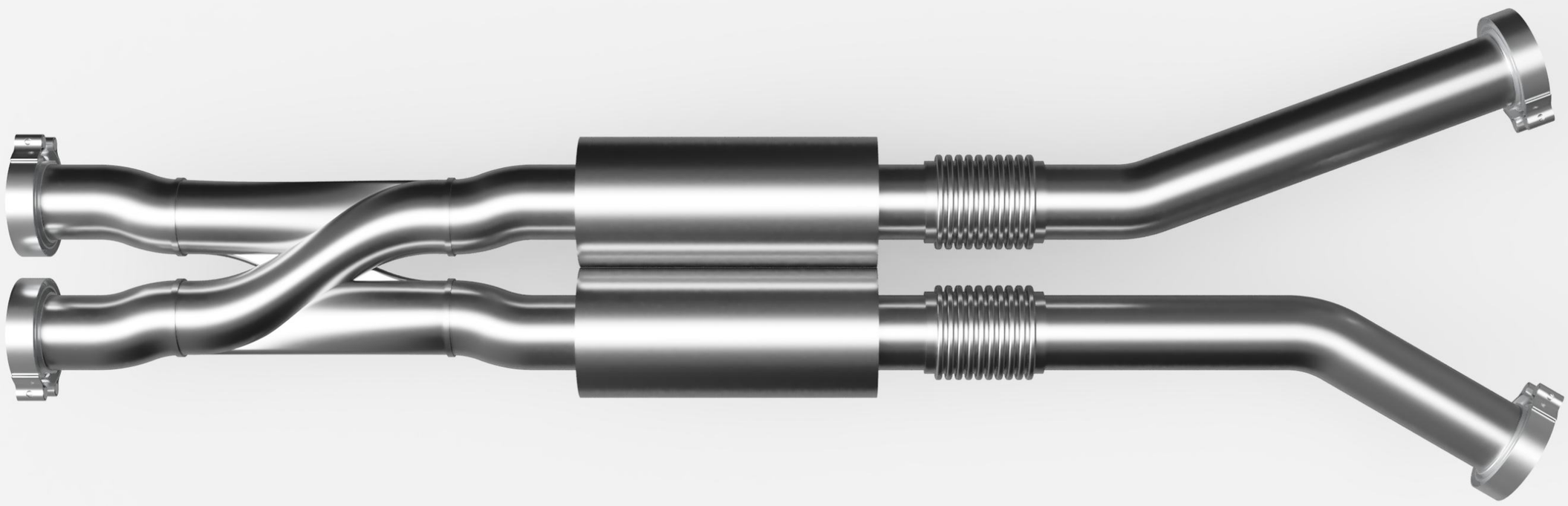



OPIS PRODUKTU

GTM Z-Pipe to środkowy moduł układu wydechowego, którego konstrukcja została opracowana pod kątem połączenia swobodnego przepływu spalin z głębokim, gardłowym brzmieniem. Zastosowany układ Z-Pipe współpracuje z tłumikami środkowymi, które redukują niepożądane rezonanse i pomagają uzyskać bardziej wyrazisty charakter dźwięku.

W konstrukcji zastosowano również łączniki elastyczne, które przejmują część drgań oraz kompensują niewielkie ruchy układu podczas pracy silnika. Dzięki temu zmniejszone zostają naprężenia oddziałujące na połączenia i pozostałe elementy wydechu.

Elementy sekcji są spawane metodą TIG i wykonane ze stali nierdzewnej AISI 304L, odpornej na wysoką temperaturę, korozję i działanie czynników atmosferycznych.

CECHY SZCZEGÓLNE

- Niezależny moduł środkowy przeznaczony do rozbudowy układu GTM;
- Z-Pipe zaprojektowany pod kątem odpowiedniego przepływu spalin oraz głębokiego, gardłowego brzmienia;
- Tłumiki środkowe ograniczające niepożądane rezonanse;
- Łączniki elastyczne redukujące przenoszenie drgań i naprężeń;
- Konstrukcja ze stali nierdzewnej AISI 304L;
- Precyzyjne dopasowanie dzięki projektowaniu 3D CAD;
- Połączenia V-band ułatwiające montaż i demontaż



UKŁAD WYDECHOWY GTM - ŚRODKOWA SEKCJA (Z-PIPE)
FORD MUSTANG GEN 6

KOD PRODUKTU: GTM.606.001.000.000

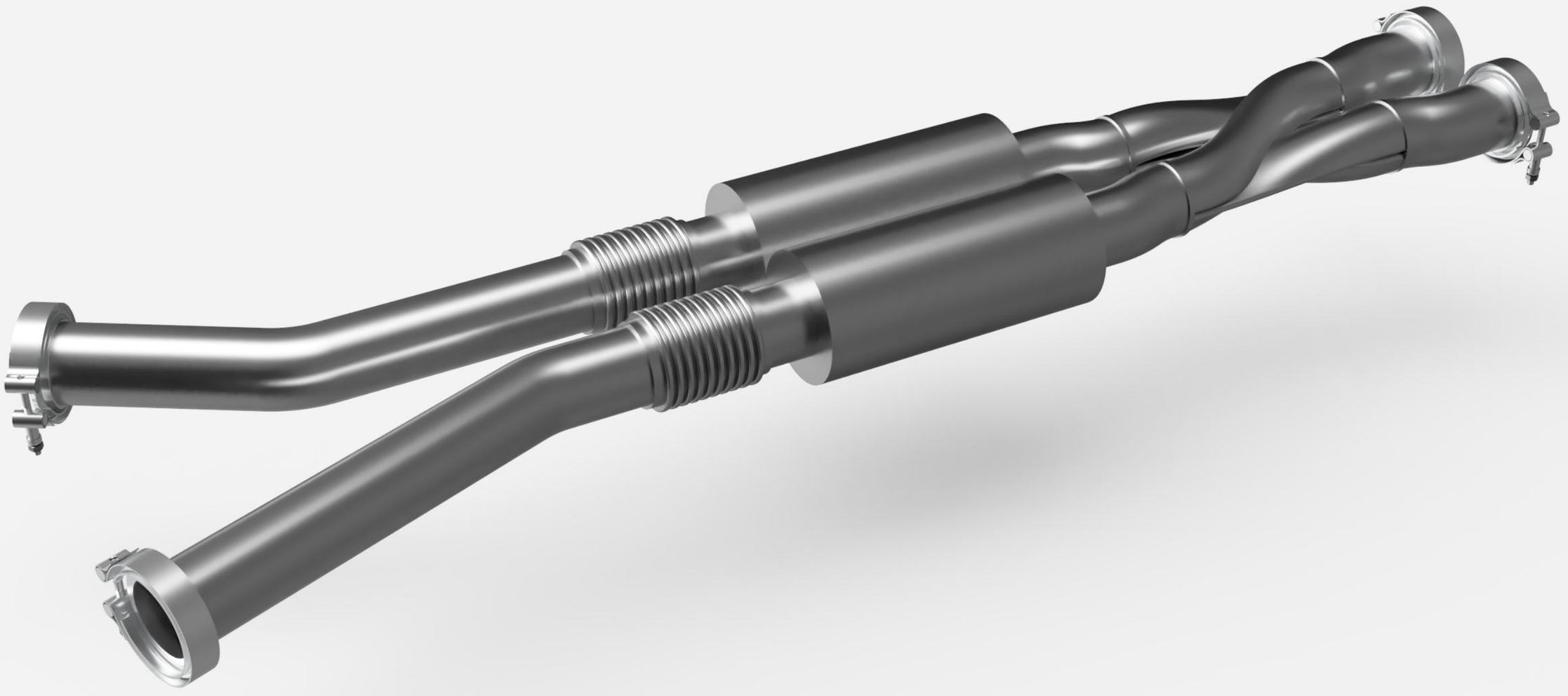



ZESTAW ZAWIERA

- Środkowa sekcja Z-Pipe z tłumikami środkowymi oraz łącznikami elastycznymi
- V-bandy (4 szt.)
- Wieszaki wydechów

ZASTOSOWANIE

- Ford Mustang 3.7 V6 Gen VI
- Ford Mustang 5.0 V8 Gen VI
- Ford Mustang 5.0 V8 Bullitt Gen VI
- Ford Mustang 5.2 Shelby GT350 Gen VI
- Ford Mustang 5.2 Shelby GT500 Gen VI

UKŁAD WYDECHOWY GTM - ŚRODKOWA SEKCJA (Z-PIPE)

FORD MUSTANG GEN 6

KOD PRODUKTU: GTM.606.001.000.000

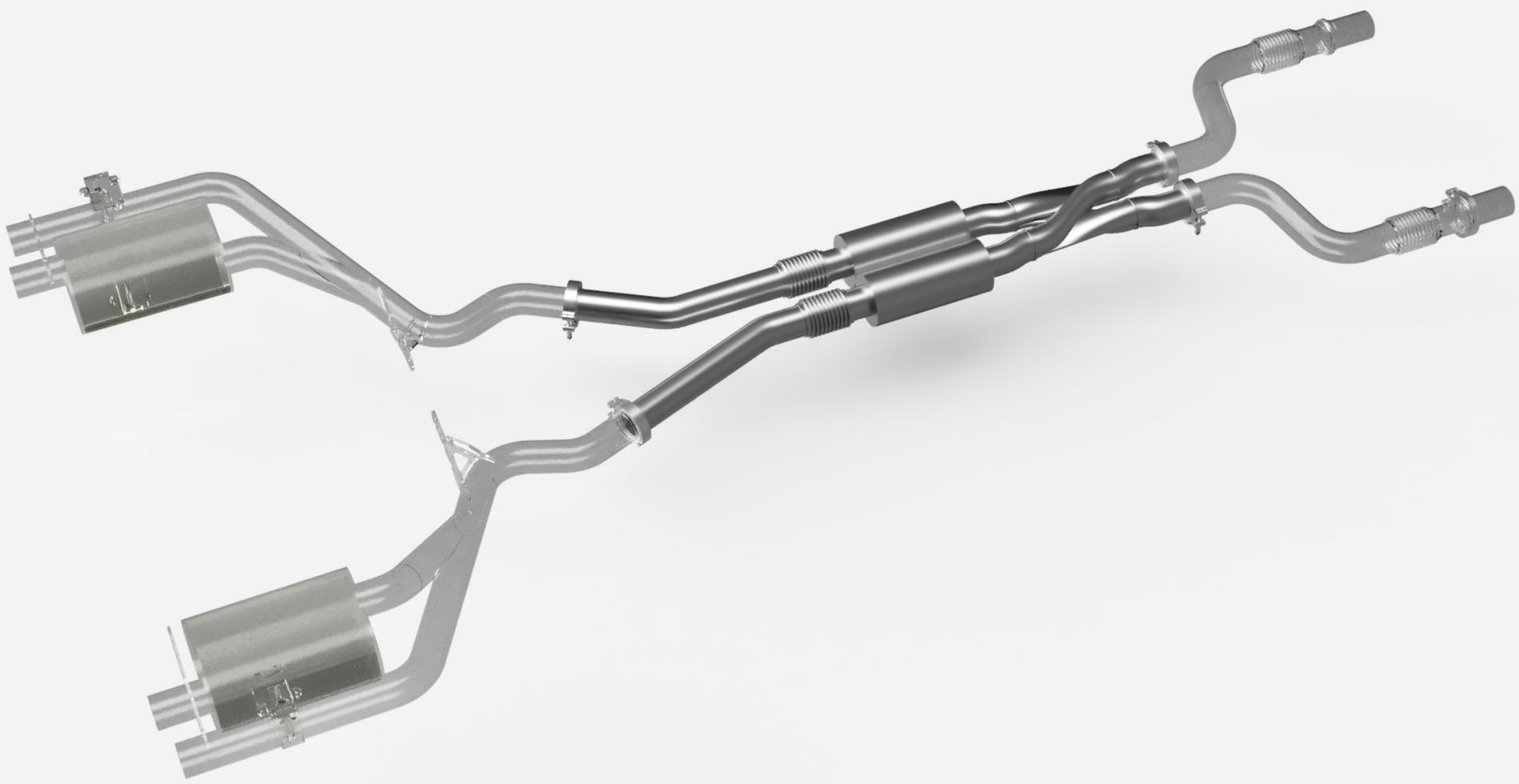

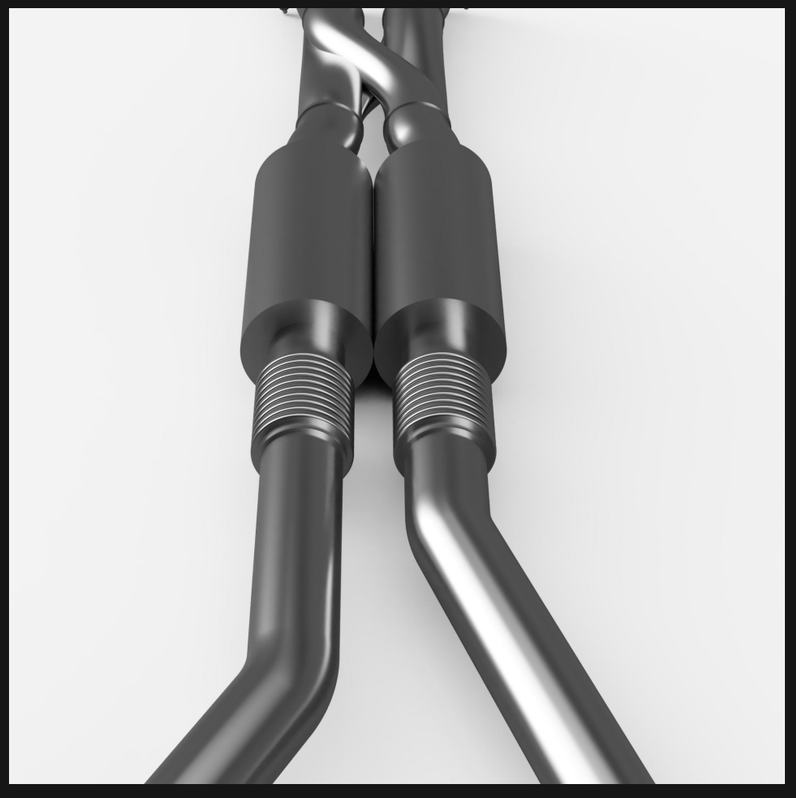



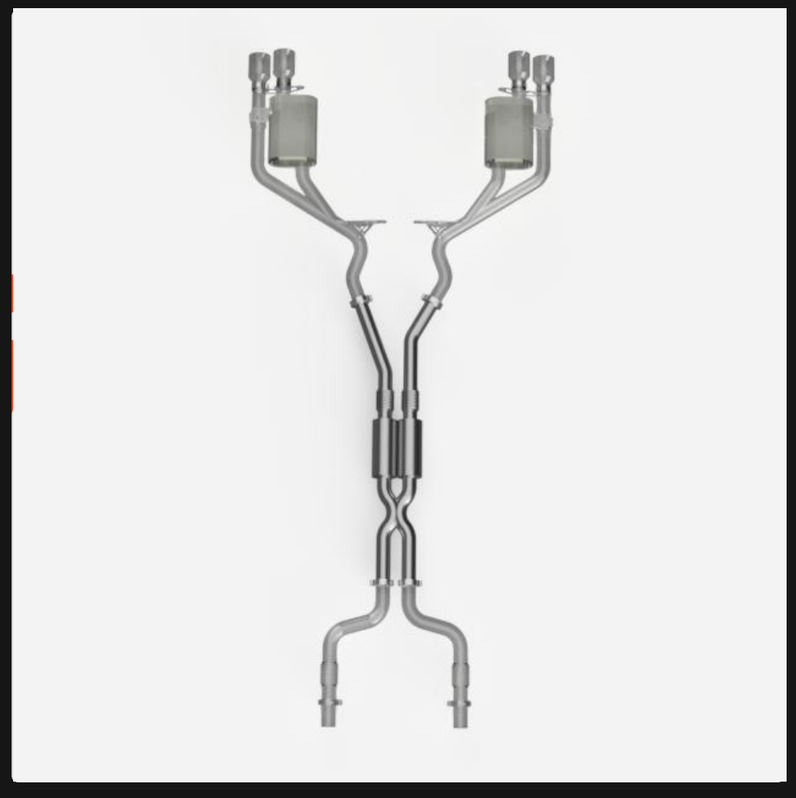

INSTRUKCJA MONTAŻU

Karta techniczna

POZIOM TRUDNOŚCI:

Średnio-zaawansowany. Przeznaczone do montażu przez wykwalifikowane osoby.

UWAGI:

Przed zakupem upewnij się, że produkt pasuje do Twojego samochodu.

KONTAKT:

+48 572 323 272

biuro@restomotive.eu

www.restomotive.eu

Sprzedawany produkt jako samodzielny element kolekcjonerski, nie został poddany badaniom i certyfikacji, które są wymagane dla części samochodowych przez powszechnie obowiązujące przepisy prawa oraz nie posiada homologacji drogowej.